# АКЦИОНЕРНОЕ ОБЩЕСТВО «УПРАВЛЕНИЕ ПО ПОВЫШЕНИЮ НЕФТЕОТДАЧИ ПЛАСТОВ И КАПИТАЛЬНОМУ РЕМОНТУ СКВАЖИН»

Юридический адрес:
Промышленная зона, 9"А", п.Светлое поле, Красноярский район, Самарская область, Российская Федерация, 446368
Адрес для направления корреспонденции:
ул.Алма-Атинская, 125, г.Самара, Российская Федерация, 443106;
ул.Самарская, 11/1, г.Лянтор, Сургутский район, ХМАО-Югра, Тюменская область, Российская Федерация, 628449
ИНН 6376000010 КПП 631050001

Телефон: +7 (846) 302-85-00(01) г.Самара
E-mail: info@scrw.com
Сайт: www.scrw.com

Телефон: +7 (34638) 77-8-00 г.Лянтор
Факс: +7 (34638) 77-8-29
E-mail: secretary@ln.skrs.ru


«21» 01 2023г. №107

## ПРИГЛАШЕНИЕ К УЧАСТИЮ В ТЕНДЕРЕ

**Строительство «Навеса над площадкой хранения резервного оборудования (8х20м.)» на производственной базе АО «УПНП и КРС» , расположенной по адресу Тюменская область, г.Лянтор, ул.Самарская 11**

**Уважаемые господа!**

Акционерное общество «Управление по повышению нефтеотдачи пластов и капитальному ремонту скважин» проводит тендер на строительные работы объекта: «Навес над площадкой хранения резервного оборудования (8х20м.)»

**Заказчик предоставляет:**

- проект 15-12/2022-КР;
- проживание;
- точку подключения к электросетям;
- плиты ПДН, труба б/у ттн ф-76мм;

**Обязанности подрядчика:**

- доставка бригады строителей на строительную площадку;
- доставка строительных материалов;
- грузо-подъёмная техника и т.д;
- сдача объекта «под ключ»;
- выполнить ремонтные работы за 2,0 месяца;

1.1. Место расположения объекта: ХМАО-Югра, Тюменская область, Сургутский район, г.Лянтор, ул.Самарская 11, производственная база АО «УПНП и КРС».

1.2. Строительные работы необходимо выполнить согласно переданной дефектной ведомости в установленный срок - определенный Графиком производства строительных работ. Работы должны быть начаты не позднее 01.04.2022года.

**2. Комерческое (тендерное) предложение должно быть подано до 24 часов 00 минут 20.02.2023года (по Московскому времени) в следующем порядке:**

**Адрес электронной почты:** tender@ln.skrs.ru

3. Для справок обращаться:

Ответственное лицо за подготовку конкурсного (тендерного) предложения:
Начальник отдела ООВ Севостьянов Владислав Александрович.
Инженер 1 категории ООВ Безбородов Александр Анатольевич
Контактный телефон/факс: (34638) 777-85

ПРИЛОЖЕНИЕ:

1. Проекты- 15-12/2022-КР.

Заместитель генерального директора С.Н.Анзиряев

Общество с ограниченной ответственностью
" АКБ "Проект"

# ПРОИЗВОДСТВЕННАЯ БАЗА АО "УПНП и КРС" в г.Лянтор, ул.Самарская, 11

## Навес над площадкой хранения резервного оборудования (8х20м.)

Проектная документация

шифр: 15/12-2022-КР

Раздел 4

Конструктивные и объёмно- планировочные решения

Таблица регистрации изменений

| Изм. | N° док. | Подп. | Дата |
|---|---|---|---|
| | | | |
| | | | |
| | | | |

2022г.

Общество с ограниченной ответственностью
" АКБ "Проект"

# ПРОИЗВОДСТВЕННАЯ БАЗА АО "УПНП и КРС" в г.Лянтор, ул.Самарская, 11

## Навес над площадкой хранения резервного оборудования (8х20м.)

Проектная документация

шифр: 15/12-2022-КР

Раздел 4

Конструктивные и объёмно- планировочные решения

Таблица регистрации изменений

| Изм. | N°док. | Подп. | Дата |
|---|---|---|---|
| | | | |
| | | | |
| | | | |

ГИП _____ В.Б.Шибанов

2022г.

Инв.N подл. | Подпись и дата | Взам.инв.N

## ВЕДОМОСТЬ ОСНОВНЫХ КОМПЛЕКТОВ ЧЕРТЕЖЕЙ

| Обозначение | Наименование | Примечание |
|---|---|---|
| -АР | Архитектурные решения | |
| -КР | Конструктивные и объемно- планировочные | |
| | планировочные решения | |
| -ЭОМ | Система электроснабжения | |
| | | |

## ВЕДОМОСТЬ ЧЕРТЕЖЕЙ ОСНОВНОГО КОМПЛЕКТА КР

| Лист | Наименование | Примечание |
|---|---|---|
| 1 | Общие данные (начало) | |
| 2 | Общие данные (окончание) | |
| 3 | Фасад 1-2. Фасад Б-А | |
| 4 | Фасад 2-1. Фасад А-Б | |
| 5 | План на отм. 0.000 | |
| 6 | Разрез 1-1. Разрез 2-2 | |
| 7 | Разрез 3-3 | |
| 8 | Схема несущих конструкций | |
| 9 | Схема расположения анкеров | |
| 10 | Схема баз колонн | |
| 11 | База колонн Б-1. Колонна К-1 | |
| 12 | База колонн Б-2. Колонна К-2 | |
| 13 | План расположения полов | |
| 14 | План кровли | |
| 15 | Стропильная ферма Ф-1 | |
| 16 | Балочная ферма Ф-2 | |
| | | |
| | | |
| | | |

## ВЕДОМОСТЬ ССЫЛОЧНЫХ И ПРИЛАГАЕМЫХ ДОКУМЕНТОВ

| Обозначение | Наименование | Примечание |
|---|---|---|
| | Ссылочные документы | |
| ГОСТ 5264-80 | Ручная дуговая сварка | |
| ГОСТ 10704-91 | Трубы стальные электросварные прямошовные | |
| ГОСТ 19903-74 | Прокат листовой горячекатаный | |
| ТУ 36.26.11-5-89 | Сталь листовая просечно-вытяжная | |
| ГОСТ 8240-97 | Швеллеры с уклоном внутренних граней полок | |
| ГОСТ 8509-93 | Сталь угловая равнополочная | |
| ГОСТ 24045-94 | Профили листовые гнутые с трапецивидными | |
| | гофрами для строительства | |
| ГОСТ 26633-91 | Бетоны тяжелые и мелкозернистые | |
| ГОСТ 8267-93 | Щебень и гравий из плотных горных пород | |
| | для строительных работ | |
| ГОСТ 9573-96 | Плиты теплоизоляционные из минеральной ваты | |
| ГОСТ 9757-90 | Гравий, щебень и песок искусственные | |
| | пористые (керамзит) | |

## ВЕДОМОСТЬ СПЕЦИФИКАЦИЙ

| Лист | Наименование | Примечание |
|---|---|---|
| 8 | Спецификация элементов | |
| 9 | Спецификация элементов | |
| 10 | Спецификация элементов | |
| 11 | Спецификация на один элемент | |
| 12 | Спецификация элементов | |
| 13 | Спецификация к схемам расположения элементов кровли | |
| 15 | Спецификация элементов фермы Ф-1 | |
| 16 | Спецификация элементов фермы Ф-2 | |

Согласовано

Взам. инв. N

Подп. и дата

Инв. N подл.

| Изм. | Кол.уч. | Лист | Nдок. | Подпись | Дата |
|---|---|---|---|---|---|
| Разработал | | Григоренко | | | 12.2022 |
| Проверил | | Шибанов | | | 12.2022 |
| ГИП | | Шибанов | | | 12.2022 |
| Н. контр | | | | | |

15/12-2022-КР

ПРОИЗВОДСТВЕННАЯ БАЗА АО "УПНП и КРС"
в г.Лянтор, ул.Самарская, 11

Навес над площадкой хранения резервного оборудования (8х20м.)

| Стадия | Лист | Листов |
|---|---|---|
| П | 1 | |

Общие данные (начало)

ООО " АКБ "Проект"

Формат А3

## ПЕРЕЧЕНЬ АКТОВ ОСВИДЕТЕЛЬСТВОВАНИЯ СКРЫТЫХ РАБОТ

| N°п.п. | Наименование | Примеч. |
|---|---|---|
| 1 | Забивка анкеров пескобетоном | |
| 2 | Устройство оснований под полы | |
| 3 | Устройство гидроизоляции | |
| 4 | Устройство пароизоляции | |
| 5 | Устройство теплоизоляции | |
| 6 | Устройство ветрозащиты | |
| 7 | Акт на скрытые работы по установке оконных и дверных блоков | |
| 8 | Акт на скрытые работы по устройству полов по грунту | |
| 9 | Акт на скрытые работы по антикоррозийной защите мест сварки | |
| | | |
| | | |

## ПЕРЕЧЕНЬ

актов промежуточной приемки ответственных конструкций

1. Осмотр анкеров до погружения
2. Испытание анкеров
3. Приемка анкерного основания с исполнительной съемкой
4. Устройство ростерка
5. Гидроизоляция ростверков
6. Анкеровка перекрытия
7. Антикоррозийная защита металлических деталей и изделий

## ОБЩИЕ УКАЗАНИЯ

1. Данный комплект рабочих чертежей разработан на основании задания N1 и технических условий на строительное проектирование.
2. Место строительства относится к 1Д климатическому подрайону:
   - расчетный вес снегового покрова - 3,2 кПа (320 кгс/м2) для IV района;
   - скоростной напор ветра - 0.30 кПа (30 кгс/м2) для II района;
   - расчетная зимняя температура - минус 45 °С;
   - нормативная глубина промерзания грунта - 2,8 м.
3. За относительную отметку 0.000 принят планировочный уровень чистого пола помещения здания, соответствующий абсолютной отметке 44.82.
4. Технические решения, принятые в чертежах, соответствуют требованиям экологических, санитарно-гигиенических, противопожарных и других норм, действующих на территории Российской Федерации и обеспечивают безопасную для жизни и здоровья людей эксплуатацию объекта при соблюдении предусмотренных чертежами мероприятий.
5. Степень огнестойкости здания -II.
6. Класс конструктивной пожарной опасности здания -С0.
7. Класс функциональной пожарной опасности здания -Ф5.2.
8. Здание находится на территории производственной базы АО "УПНП и КРС" в г.Лянтор, ул.Самарская, 11.

## КОНСТРУКТИВНЫЕ РЕШЕНИЯ

Здание прямоугольное, представляет собой однопролетное неутепленное сооружение в осях 8х20 м. Высота здания по коньку +8.580 м. Здание сборно-разборной конструкции.
Ограждающие конструкции состоят из прогонов, наружной обшивки на высоту +6.580 из стального оцинкованного профлиста Н44-750-0,8 толщиной 0.55 мм.
Здание имеет четыре въезда размером 7.0х5.0 м.
Конструктивная схема здания - каркасно-ригельная
Пространственная жесткость и устойчивость здания обеспечивается совместной работой каркаса и горизонтальных дисков покрытия.
Основные несущие конструкции-колонны,фермы,связи изготавливаются из стальных труб по ГОСТ 10704-91.
Фундаменты запроектированы анкерные. Анкеры приняты из стальных труб по ГОСТ 8732-78.
Полы из плит ПДН и бетонные по грунту.
Все деревянные изделия, соприкасающиеся с бетоном антисептировать и изолировать двумя слоями рубероида.
Кровля здания односкатная по металлическим фермам. Прогоны и обрешетка из древесины хвойных пород, качество которой в готовых элементах должно соответствовать 1 и 2 категории несущих конструкций и удовлетворять требованиям табл.3 СНиП II-25-80 "Деревянные конструкции". Влажность древесины в готовых элементах не должна превышать 15%.
По периметру здания выполнить бетонную отмостку шириной 1,0 м, толщиной 0,1 м по щебеночной подготовке толщиной 0,08 м.

## ТЕХНИКО-ЭКОНОМИЧЕСКИЕ ПОКАЗАТЕЛИ

| Пункт | Наименование | | Кол-во |
|---|---|---|---|
| 1 | Площадь застройки | м2 | 168.49м.кв. |
| 2 | Общая площадь | м2 | 168.49м.кв. |
| 3 | Строительный объем | м3 | 1378.17 |
| 4 | Этажность | | 1 |
| | | | |

| Изм. | Колуч. | Лист | Nдок. | Подпись | Дата | 15/12-2022-КР | | | |
|---|---|---|---|---|---|---|---|---|---|
| | | | | | | ПРОИЗВОДСТВЕННАЯ БАЗА АО "УПНП и КРС" в г.Лянтор, ул.Самарская, 11 | | | |
| Разработал | | Григоренко | | | 12.2022 | Навес над площадкой хранения резервного оборудования (8х20м.) | Стадия | Лист | Листов |
| Проверил | | Шибанов | | | 12.2022 | | П | 2 | |
| ГИП | | Шибанов | | | 12.2022 | Общие данные (окончание) | ООО " АКБ "Проект" | | |
| Н. контр | | | | | | | | | |

Формат А3

Инв. N подл. | Подп. и дата | Взам. инв. N

## Фасад в осях "1"–"2"

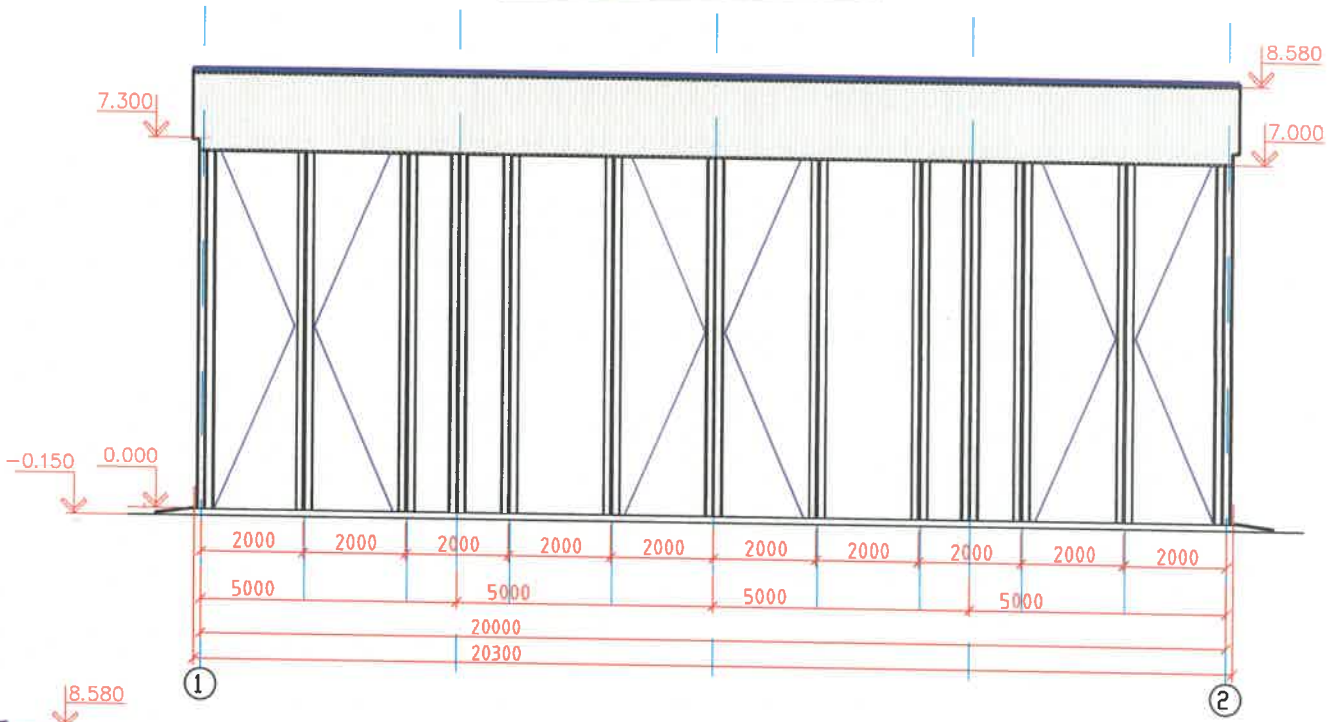


## Фасад в осях "Б"–"А"

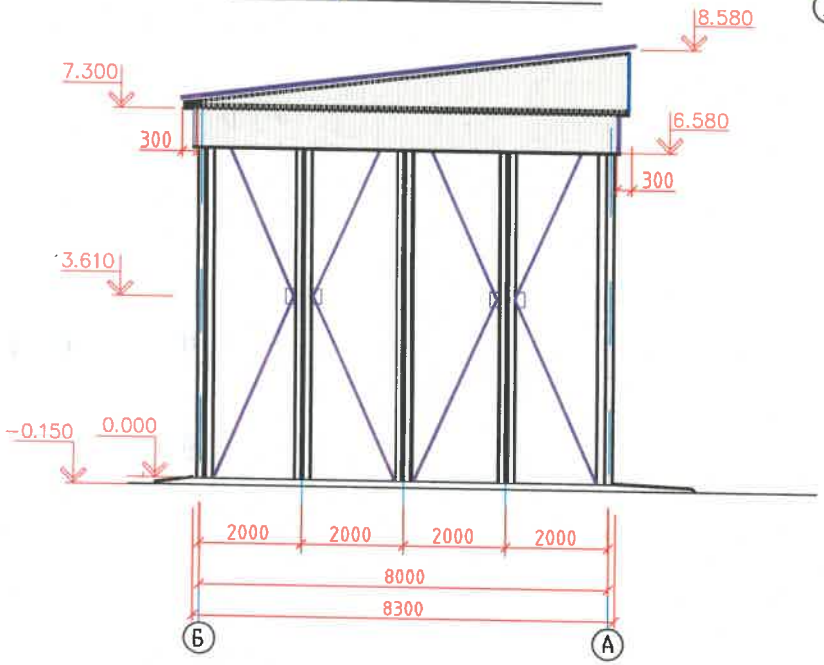


## Условные обозначения

Профлист Н44-750-0,8 мм оцинкованный

*Облицовка профлистом показана на отм.6.580; по фасаду в осях "1–2" облицовку профлистом выполнить от конька до отм.7.000.*

| | | | | | | | | |
|---|---|---|---|---|---|---|---|---|
| | | | | | | 15/12-2022-КР | | |
| | | | | | | ПРОИЗВОДСТВЕННАЯ БАЗА АО "УПНП и КРС" в г.Лянтор, ул.Самарская, 11 | | |
| Изм. | Кол.уч. | Лист | №док. | Подпись | Дата | | | |
| Разработал | | Григоренко | | | 12.2022 | Навес над площадкой хранения резервного оборудования (8х20м.) | Стадия: П | Лист: 3 / Листов: |
| Проверил | | Шибанов | | | 12.2022 | | | |
| ГИП | | Шибанов | | | 12.2022 | Фасад 1-2. Фасад Б-А | ООО " АКБ "Проект" | |
| Н. контр | | | | | | | | |

Формат А2

Согласовано

Взам. инв. N

Подп. и дата

Инв. N подл.

## Условные обозначения

Профлист Н44-750-0,8 мм оцинкованный

### Фасад в осях "2"–"1"

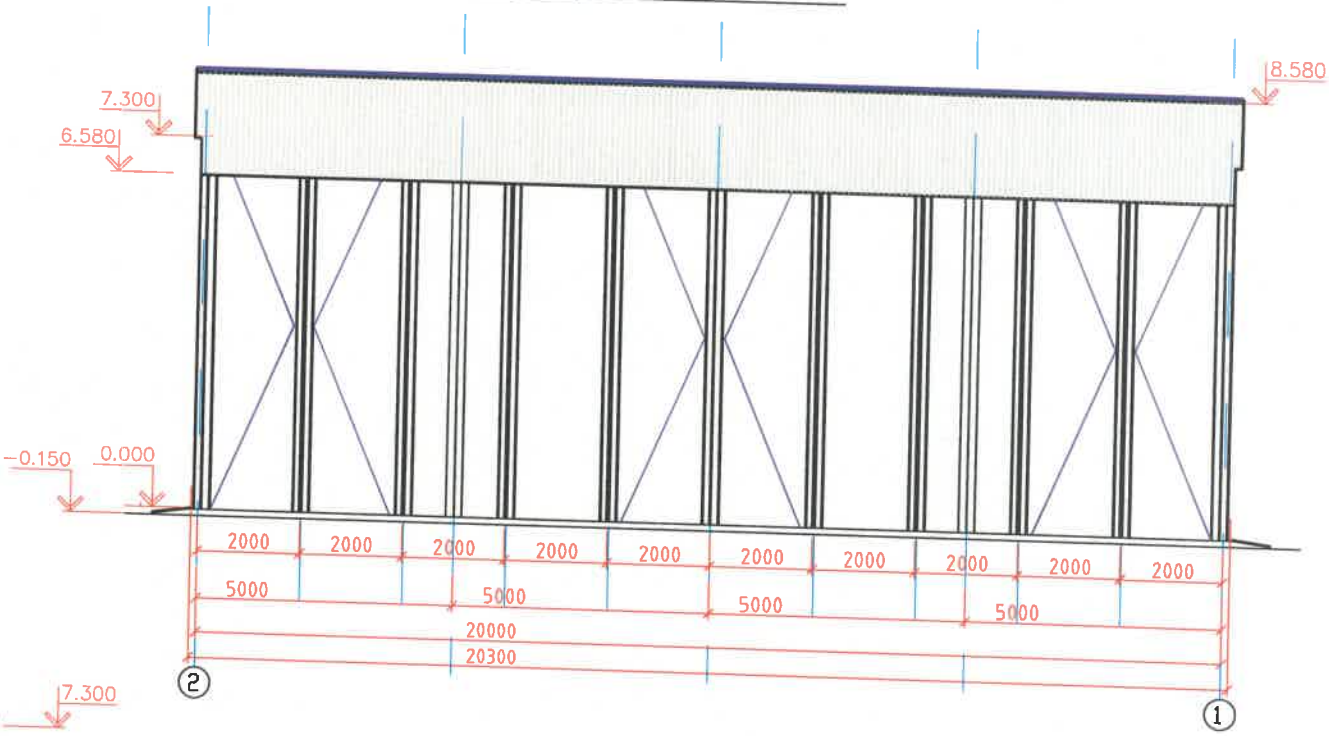


### Фасад в осях "А"–"Б"

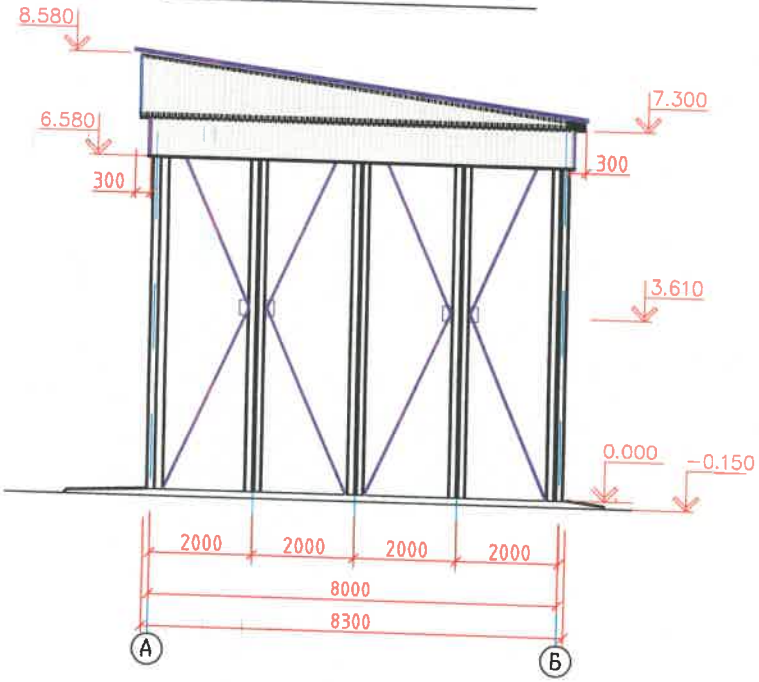


*Облицовка профлистом показана на отм.6.580; по фасаду в осях "1–2" облицовку профлистом выполнить от конька до отм.7.000.*

## Спецификация фасадов

| Поз. | Обозначение | Наименование | Ед. изм. | Кол. во | Масса, кг | | Примечание |
|---|---|---|---|---|---|---|---|
| | | | | | ед. | всех | |
| | ГОСТ 24045-94 | Профлист стеновой | | | | | |
| | | НС44-1000-0.55 оцинкованный | м2 | 101 | 11.2 | 1131.2 | Без учета нахлеста |
| | ГОСТ 8486-86 | Брус 50х80мм | мп | 168 | | | |
| | ГОСТ 8509-93 | Уголок 65х5 L=200мм. | шт | 66 | | | |
| | | | | | | | |

| Изм. | Кол.уч. | Лист | Nдок. | Подпись | Дата | 15/12-2022-КР | | | |
|---|---|---|---|---|---|---|---|---|---|
| | | | | | | ПРОИЗВОДСТВЕННАЯ БАЗА АО "УПНП и КРС" в г.Лянтор, ул.Самарская, 11 | | | |
| Разработал | | Григоренко | | | 12.2022 | Навес над площадкой хранения резервного оборудования (8х20м.) | Стадия | Лист | Листов |
| Проверил | | Шибанов | | | 12.2022 | | П | 4 | |
| ГИП | | Шибанов | | | 12.2022 | Фасад 2-1. Фасад А-Б | ООО " АКБ "Проект" | | |
| Н. контр | | | | | | | | | |

Согласовано

Взам. инв. N

Подп. и дата

Инв. N подл.

Формат А3

# План на отм. 0.000

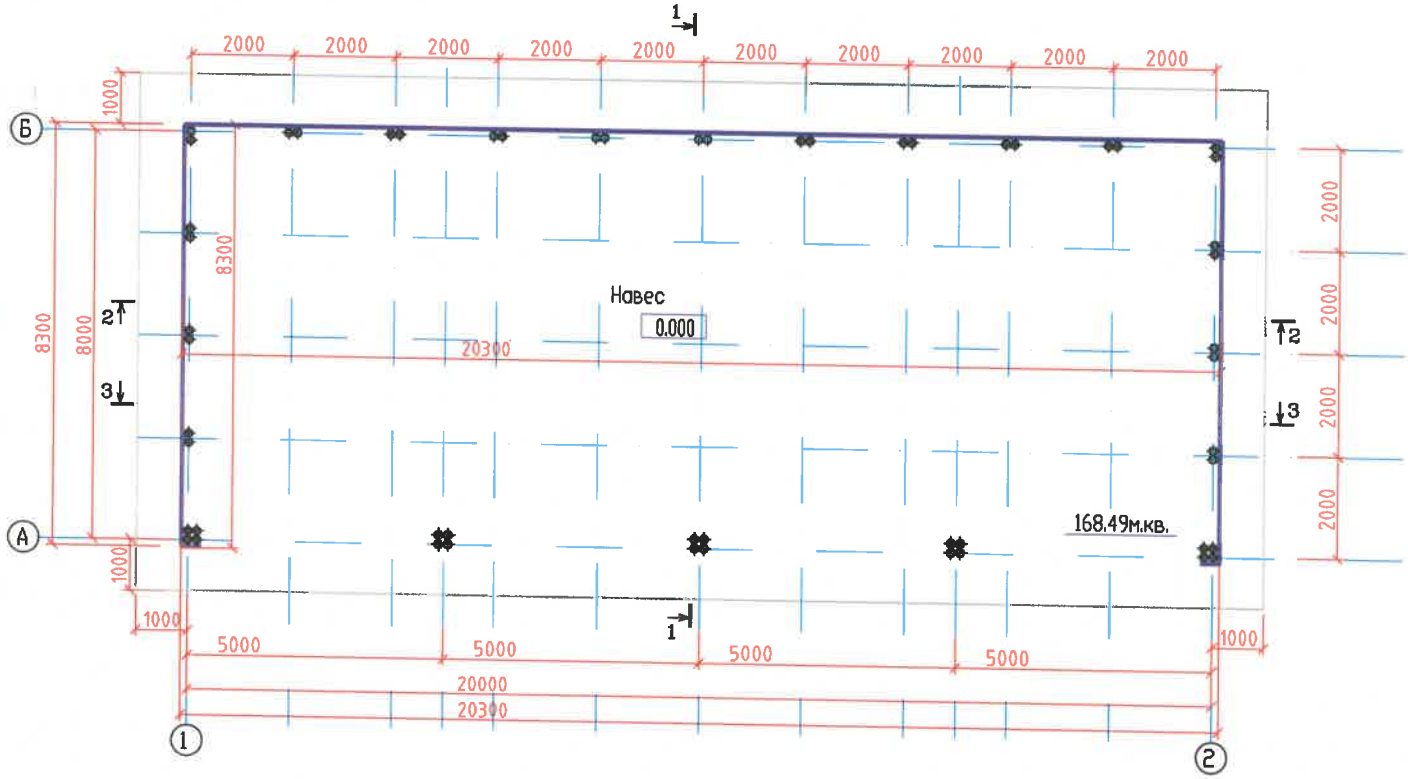


1. За относительную отметку +-0.000 принят уровень пола строения НАВЕСА, соответствующий абсолютной отм.44.82.
2. Сварку выполнять электродами типа Э46А ГОСТ 9467-75. Высота катета швов- 6мм.
3. Облицовка профлистом показана на отм.6.580; по фасаду в осях "1-2" облицовку профлистом выполнить от конька до отм.7.000.

| Изм. | Колуч. | Лист | Nдок | Подпись | Дата | 15/12-2022-КР | | | |
|---|---|---|---|---|---|---|---|---|---|
| | | | | | | ПРОИЗВОДСТВЕННАЯ БАЗА АО "УПНП и КРС" в г.Лянтор, ул.Самарская, 11 | | | |
| Разработал | | Григоренко | | | 12.2022 | Навес над площадкой хранения резервного оборудования (8х20м.) | Стадия | Лист | Листов |
| Проверил | | Шибанов | | | 12.2022 | | П | 5 | |
| ГИП | | Шибанов | | | 12.2022 | План на отм.0.000 | ООО " АКБ "Проект" | | |
| Н. контр | | | | | | | | | |

Согласовано

Взам. инв. N

Подп. и дата

Инв. N подл.

## Разрез 2–2

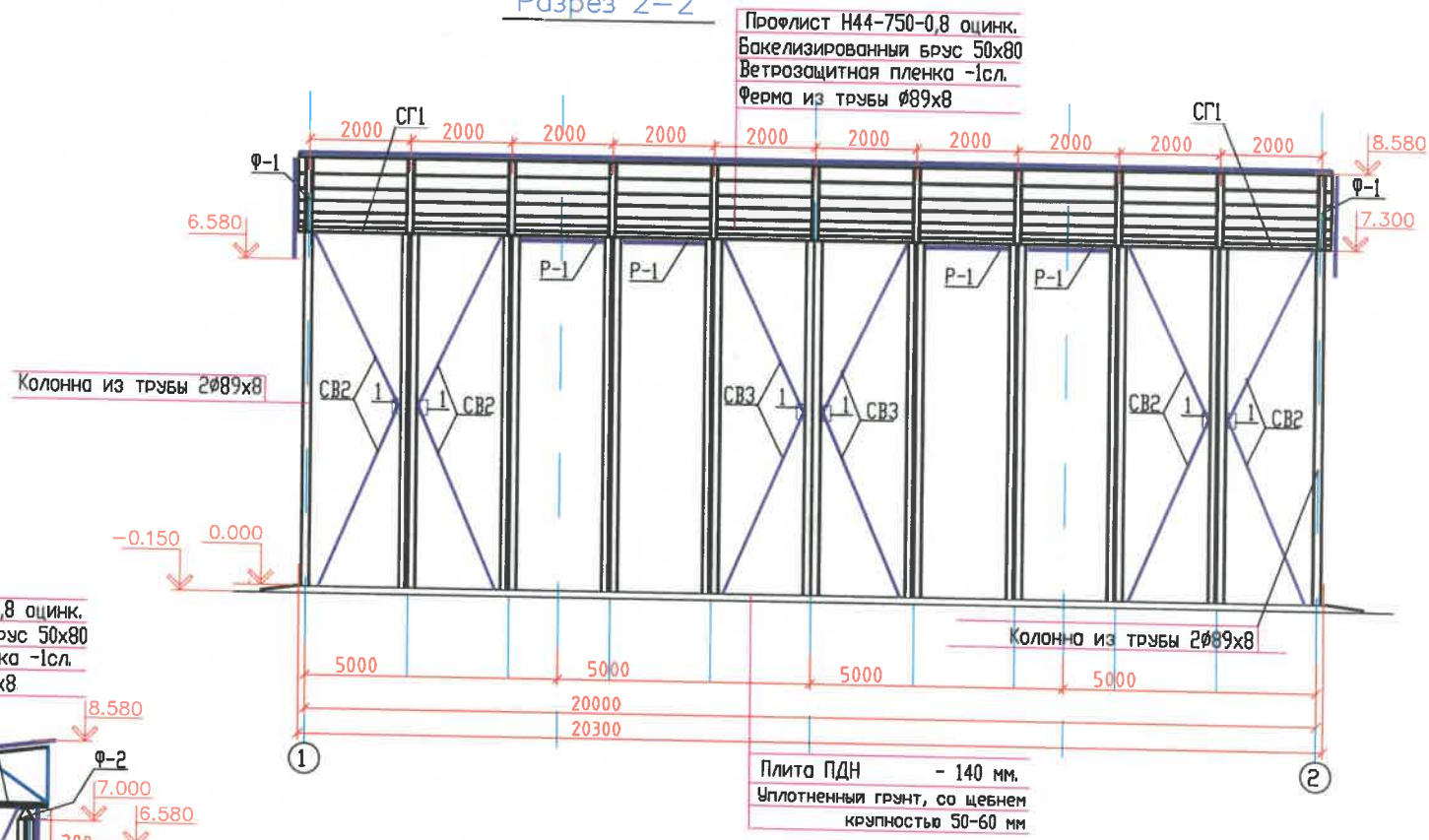


## Разрез 1–1

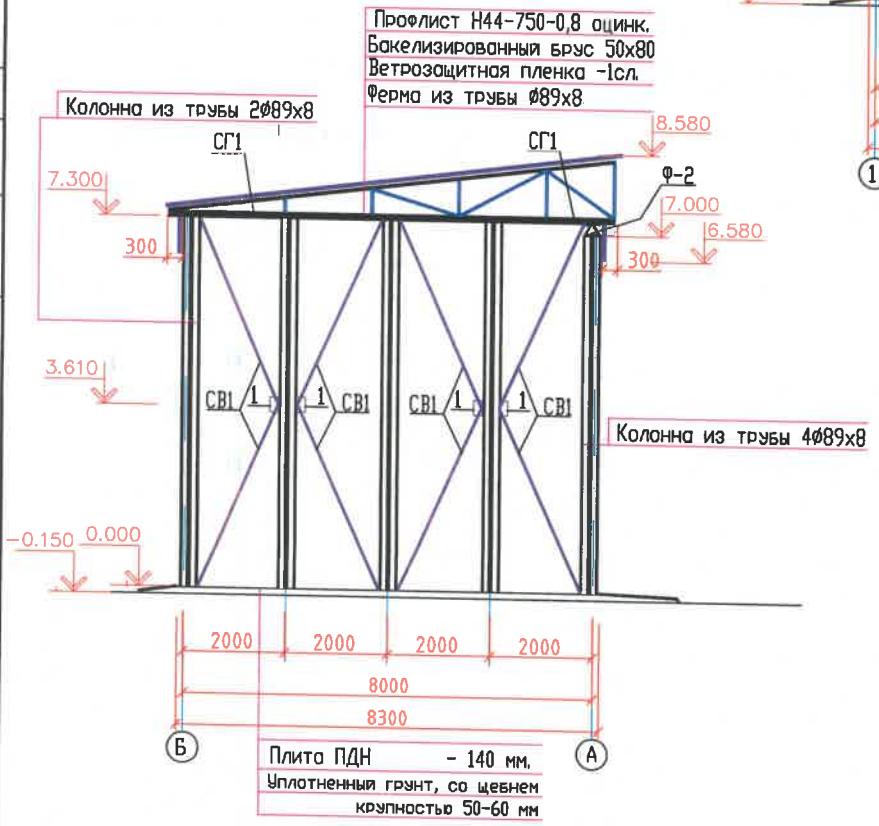


Согласовано

Взам. инв. N

Подп. и дата

Инв. N подл.

| Изм. | Кол.уч. | Лист | Nдок. | Подпись | Дата |
|---|---|---|---|---|---|
| Разработал | | Григоренко | | | 12.2022 |
| Проверил | | Шибанов | | | 12.2022 |
| ГИП | | Шибанов | | | 12.2022 |
| Н. контр | | | | | |

15/12-2022-КР

ПРОИЗВОДСТВЕННАЯ БАЗА АО "УПНП и КРС"
в г.Лянтор, ул.Самарская, 11

Навес над площадкой хранения резервного оборудования (8х20м.)

| Стадия | Лист | Листов |
|---|---|---|
| П | 6 | |

Разрез 1-1. Разрез 2-2

ООО " АКБ "Проект"

# Разрез 3–3

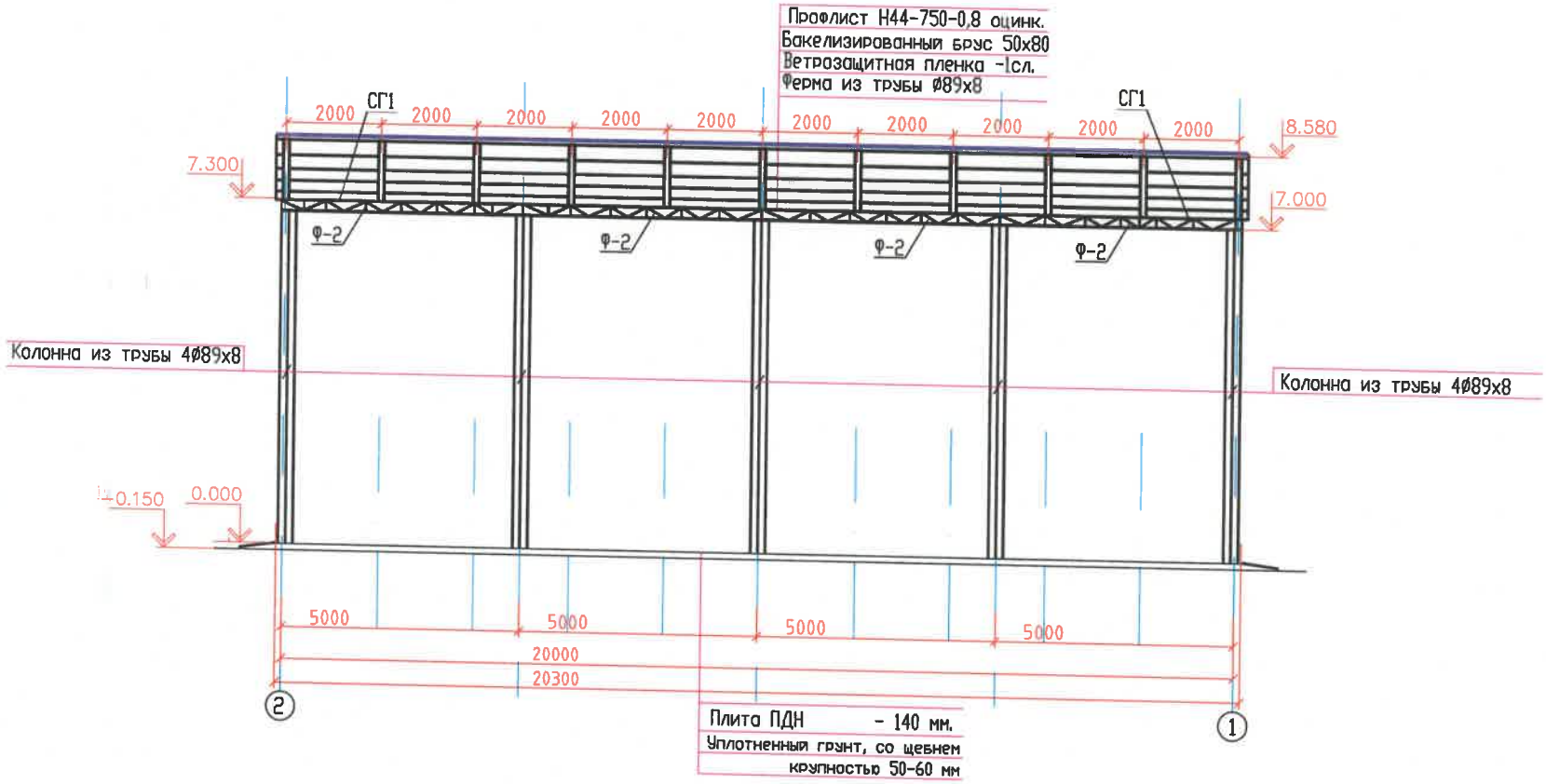


Согласовано

Взам. инв. N

Подп. и дата

Инв. N подл.

| | | | | | | | |
|---|---|---|---|---|---|---|---|
| | | | | | | 15/12-2022-КР | |
| | | | | | | ПРОИЗВОДСТВЕННАЯ БАЗА АО "УПНП и КРС" в г.Лянтор, ул.Самарская, 11 | |
| Изм. | Кол.уч. | Лист | N док. | Подпись | Дата | Навес над площадкой хранения резервного оборудования (8х20м.) | Стадия: П; Лист: 7; Листов: |
| Разработал | | Григоренко | | | 12.2022 | | |
| Проверил | | Шибанов | | | 12.2022 | | |
| ГИП | | Шибанов | | | 12.2022 | Разрез 3-3 | ООО " АКБ "Проект" |
| Н. контр | | | | | | | |

Формат А3

# Схема несущих конструкций

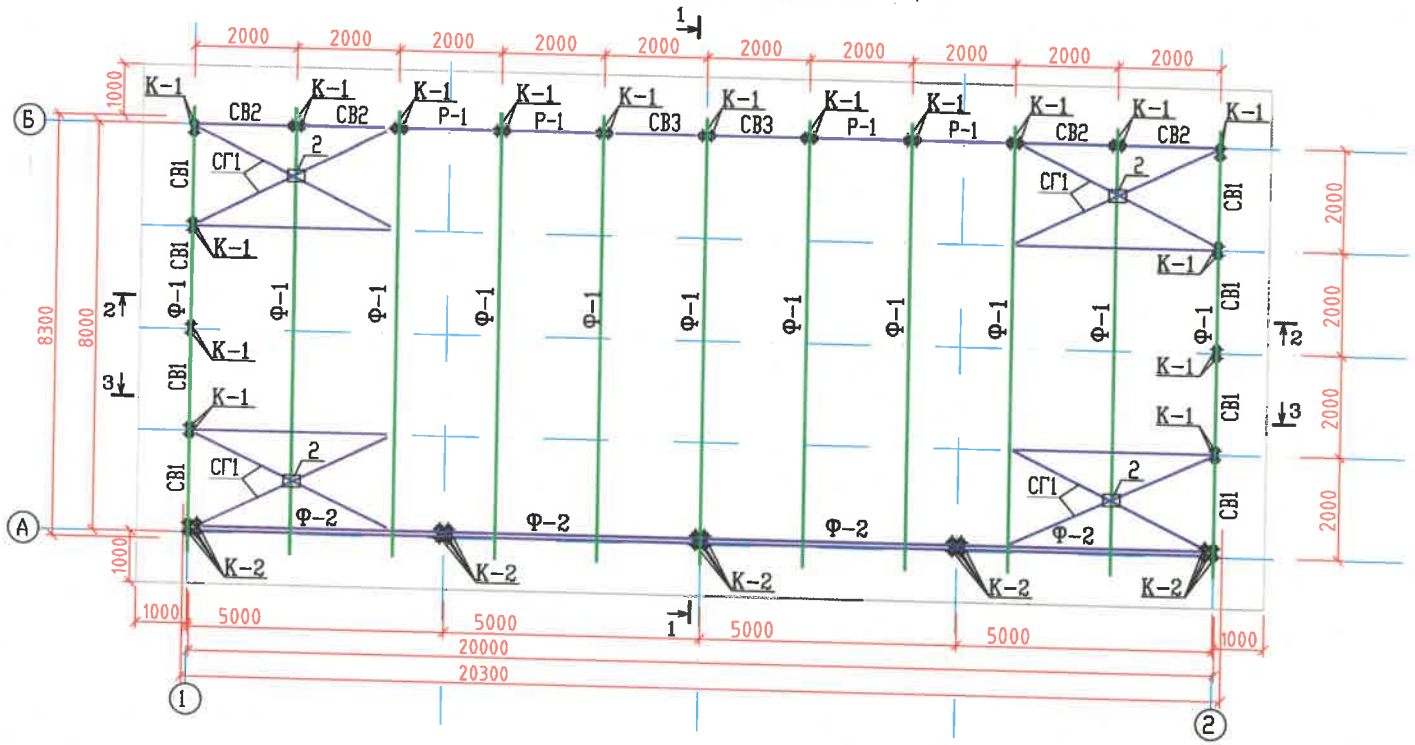


## Спецификация элементов каркаса

| п/п | Обозначение | Наименование | Ед. изм | Кол-во | Вес кг | | Примечание |
|---|---|---|---|---|---|---|---|
| | | | | | единицы | всех | |
| Ф-1 | Лист КР-15 | Стропильная ферма Ф-1 | шт | 11 | 472.734 | 5200.07 | 14.16 |
| Ф-2 | Лист КР-16 | Балочная ферма Ф-2 | шт | 4 | 271.90 | 1087.60 | 14.16 |
| К-1 | Лист КР-11 | Колонна К-1 | шт | 17 | 219.86 | 3737.62 | L=7300мм |
| К-2 | Лист КР-12 | Колонна К-2 | шт | 5 | 422.72 | 2113.60 | L=7000мм |
| СВ-1 | Лист КР-6 | Связь вертик.СВ-1 тр.ø89х8 | шт | 8 | 115.58 | 892.65 | L=7880мм |
| СВ-2 | Лист КР-6 | Связь вертик.СВ-2 тр.ø89х8 | шт | 4 | 109.37 | 437.48 | L=7700мм |
| СВ-3 | Лист КР-6 | Связь вертик.СВ-3 тр.ø89х8 | шт | 2 | 128.86 | 257.72 | L=8100мм |
| СГ-1 | Лист данных | Связь гориз.СГ-1 тр.ø89х8 | шт | 4 | 235.62 | 942.49 | L=16640мм |
| Р-1 | Лист КР-6 | Распорка Р-1 тр.ø89х8 | шт | 4 | 27.61 | 110.45 | L=1950мм |
| | | | | | | | |
| 1 | ГОСТ 19903-74* | Сталь листовая 8х150х300 | шт | 14 | 4,4 | 61.60 | |
| 2 | ГОСТ 19903-74* | Сталь листовая 8х200х450 | шт | 4 | 4,71 | 18.84 | |
| | | | | | | | |

1. Конструкции ферм см. листы 15, 16.

2. Сварку выполнять электродами типа Э46А ГОСТ 9467-75. Высота катета швов- 6мм.

Согласовано

Взам. инв. N

Подп. и дата

Инв. N подл.

| Изм. | Кол.уч. | Лист | N док. | Подпись | Дата |
|---|---|---|---|---|---|
| Разработал | | Григоренко | | | 12.2022 |
| Проверил | | Шибанов | | | 12.2022 |
| ГИП | | Шибанов | | | 12.2022 |
| Н. контр | | | | | |

15/12-2022-КР

ПРОИЗВОДСТВЕННАЯ БАЗА АО "УПНП и КРС" в г.Лянтор, ул.Самарская, 11

Навес над площадкой хранения резервного оборудования (8х20м.)

| Стадия | Лист | Листов |
|---|---|---|
| П | 8 | |

Схема несущих конструкций

ООО " АКБ "Проект"

Формат А3

# Схема расположения анкеров

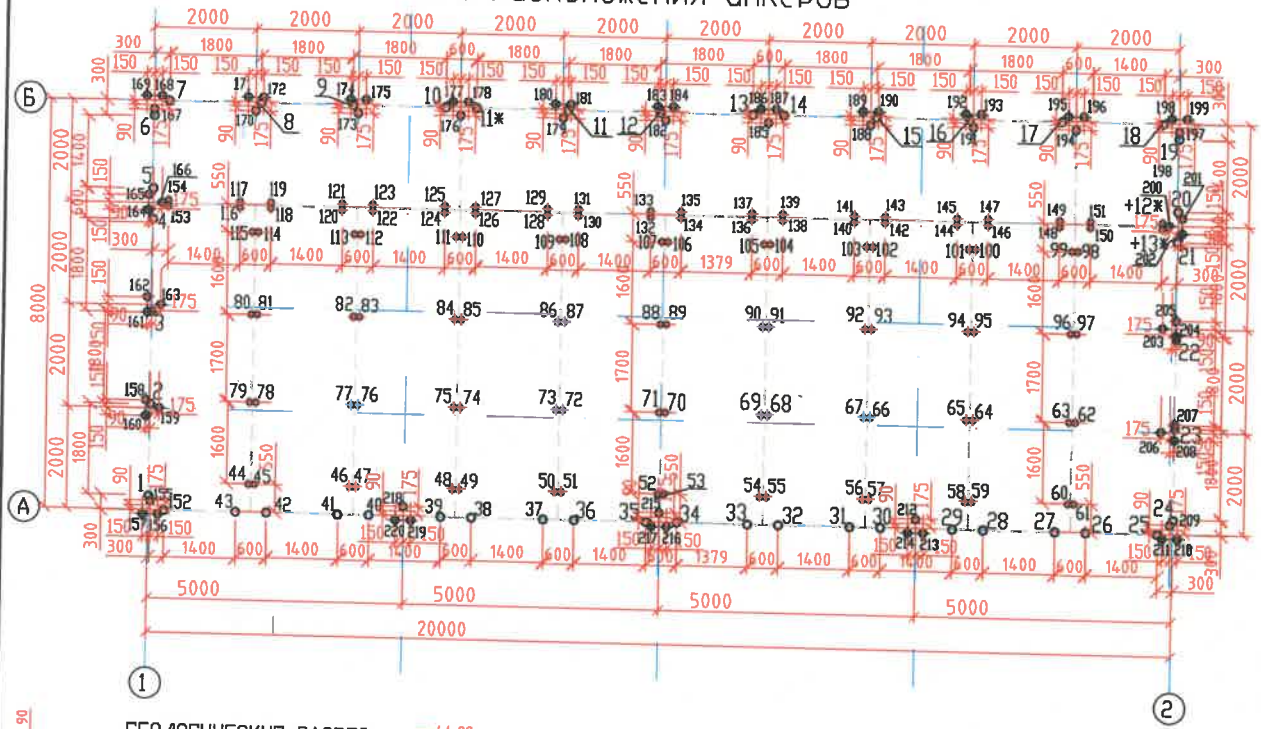


## ГЕОЛОГИЧЕСКИЙ РАЗРЕЗ

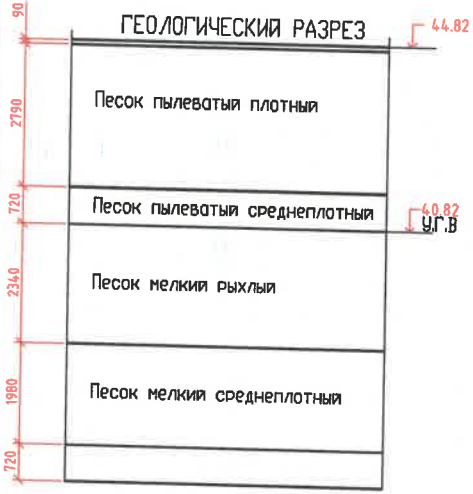


## Общие указания

1. За относительную отметку 0.000 принята отметка пола здания соответствующая абсолютной отметке 44.82.
2. Анкерные фундаменты запроектированы в соответствии СНиП 2.02.03-85 согласно инженерно-геологических изысканий, выполненных ООО "СургутПНИИС" 03.2020г. Согласно отчета основанием для фундаментов служат пески мелкие средплотности. Грунтовые воды встречены на глубине 4,0 м от поверхности земли.
3. При производстве работ в зимнее время анкеры забивать в лидерные скважины, диаметром менее диаметра свай на 50 мм но не менее 100 мм с заглублением концов анкеров не менее 1 м ниже забоя лидерной скважины.
4. Анкеры-трубы выполнить из отработанных некондиционных труб. В процессе производства работ анкеры-трубы заполнить песко-бетоном состава 1:8 с послойным уплотнением трамбовкой во избежание интенсивной коррозии внутри труб.
5. Анкеры-трубы огрунтовать грунтовкой ГФ-021 ГОСТ 25129-82 за два раза с внутренней и с внешней стороны.
6. Отклонение от проектного положения забитых анкеров не должно превышать величин, указанных в СНиП 3.02.01-87. В соответствии с требованиями этого документа забивку первых 5 анкеров, расположенных в различных точках строительной площадки, производить с регистрацией ударов на каждый метр погружения сваи.
7. Все бетонные поверхности, соприкасающиеся с грунтом, обмазать горячим битумом БН70/30 ГОСТ 6617-76 за два раза.
8. Обратную засыпку пазух котлована следует выполнять немерзлым, непучинистым грунтом с послойным уплотнением.
9. Арматурные изделия выполнять в соответствии с требованиями ГОСТ 10922-90, ГОСТ 14098-91, СНиП 3.03.01-87.
10. После монтажа колонн базы колонн обетонировать до отм. 0.000 бетоном кл. В15 на мелком заполнителе.
11. Для заземления фундаментов, анкерные болты, арматура ростверков и арматурные выпуски анкеров должны быть соединены в непрерывную электрическую цепь по металлу перемычкой из арматуры Ø12AI при помощи сварки и соединены с закладной МУ1. Расход арматуры Ø12AI ГОСТ 5781-82 - 10.0 кг.
12. Для внутреннего контура заземления и молниезащиты к закладной детали МУ1 приварить полосу 5х30 ГОСТ 103-76 и вывести ее над уровнем пола на 300мм. Расход полосы - 12,0 кг.
13. Сварку выполнять электродами типа Э46А ГОСТ 9467-75. Высота катета швов - 6 мм.
14. До начала производства работ для устройства фундаментов пригласить на место строительства представителей служб эксплуатации подземных коммуникаций данного района.

## Спецификация элементов

| Условное обозначение | Nанкера | Отметка головы анкера: Отм. до срубки головы | Отметка головы анкера: Отм. после срубки головы | Обозначение | Наименование | Кол., шт. | Примечание |
|---|---|---|---|---|---|---|---|
| ◆◆ | 1-154<br>11*-13* | -0.150 | -0.150 | ГОСТ 8732-78 | Труба Ø89х8<br>L=3.0 м | 157 | 14.16 кг/м. |
| ◆◆<br>◆◆ | 155-220 | -0.150 | 0.050 | ГОСТ 8732-78 | Труба Ø89х8<br>L=5.0 м | 66 | 14.16 кг/м. |

| Изм. | Кол.уч. | Лист | Nдок. | Подпись | Дата | 15/12-2022-КР | | | |
|---|---|---|---|---|---|---|---|---|---|
| | | | | | | ПРОИЗВОДСТВЕННАЯ БАЗА АО "УПНП и КРС" в г.Лянтор, ул.Самарская, 11 | | | |
| Разработал | | Григоренко | | | 12.2022 | Навес над площадкой хранения резервного оборудования (8х20м.) | Стадия | Лист | Листов |
| Проверил | | Шибанов | | | 12.2022 | | П | 9 | |
| ГИП | | Шибанов | | | 12.2022 | Схема расположения анкеров | ООО " АКБ "Проект" | | |
| Н. контр | | | | | | | | | |

Согласовано

Взам. инв. N

Подп. и дата

Инв. N подл.

Формат А3

# Схема баз колонн

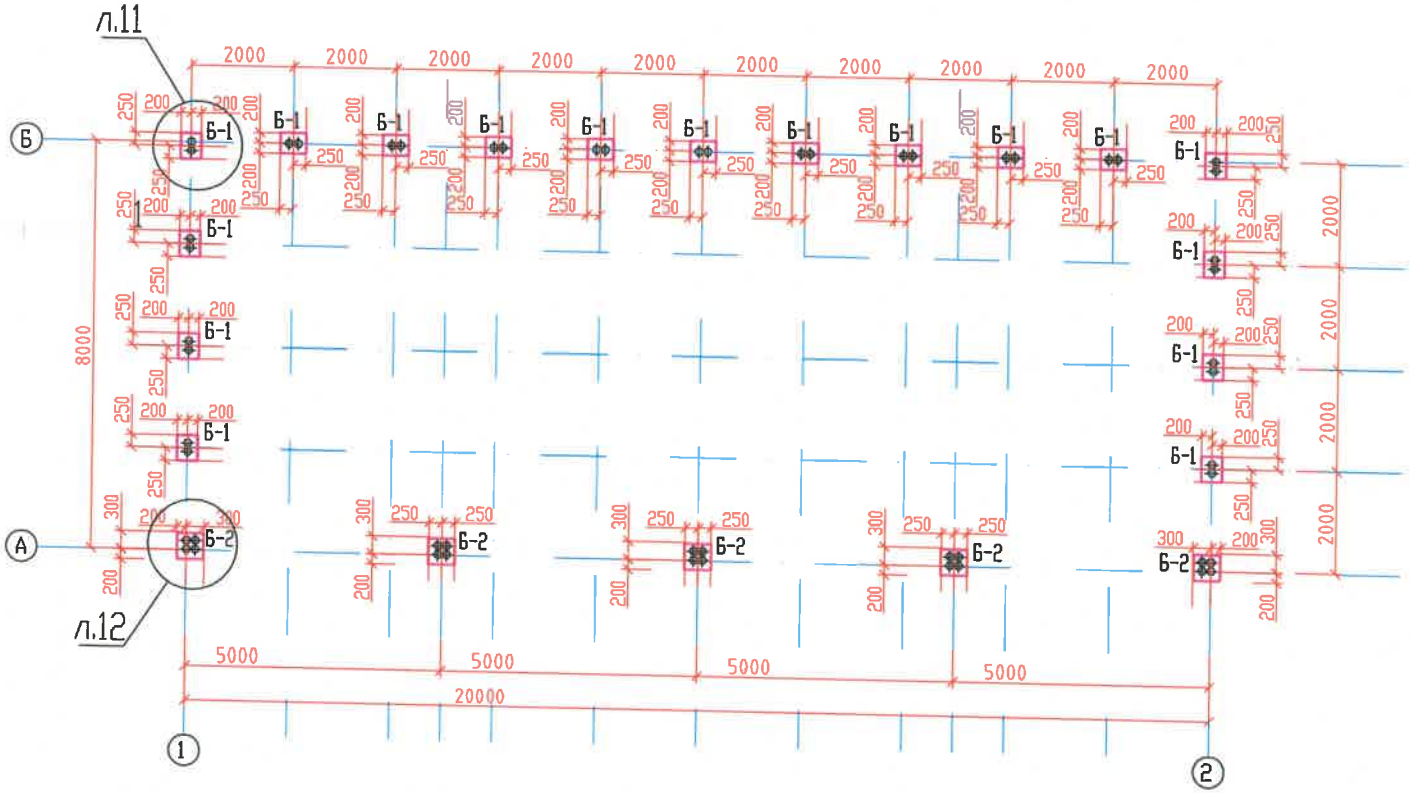


## Спецификация элементов

| N п/п | Обозначение | Наименование | Ед. изм | Кол. во | Вес, кг Ед. | Вес, кг Всех | Примеч. |
|---|---|---|---|---|---|---|---|
| | | БАЗЫ КОЛОНН | | | | | |
| Б-1 | лист КР-11 | База Б-1 | шт | 17 | 26.71 | 454.07 | |
| Б-2 | лист КР-12 | База Б-2 | шт | 5 | 32.98 | 164.90 | |
| | | | | | | | |
| | | | | | | | |

| Изм. | Кол.уч. | Лист | Nдок. | Подпись | Дата |
|---|---|---|---|---|---|
| Разработал | | Григоренко | | | 12.2022 |
| Проверил | | Шибанов | | | 12.2022 |
| ГИП | | Шибанов | | | 12.2022 |
| Н. контр | | | | | |

15/12-2022-КР

ПРОИЗВОДСТВЕННАЯ БАЗА АО "УПНП и КРС"
в г.Лянтор, ул.Самарская, 11

Навес над площадкой хранения резервного оборудования (8х20м.)

| Стадия | Лист | Листов |
|---|---|---|
| П | 10 | |

Схема баз колонн

ООО " АКБ "Проект"

Формат А3

Согласовано

Взам. инв. N

Подп. и дата

Инв. N подл.

## Узел 1

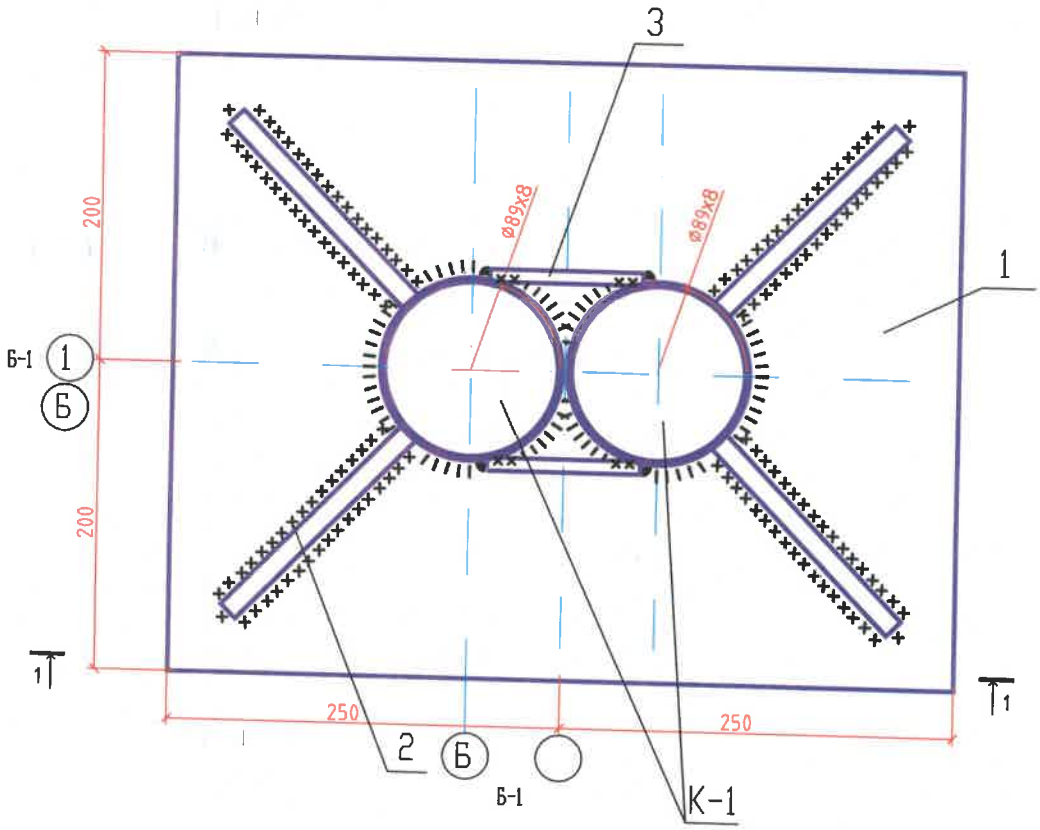


## 1-1

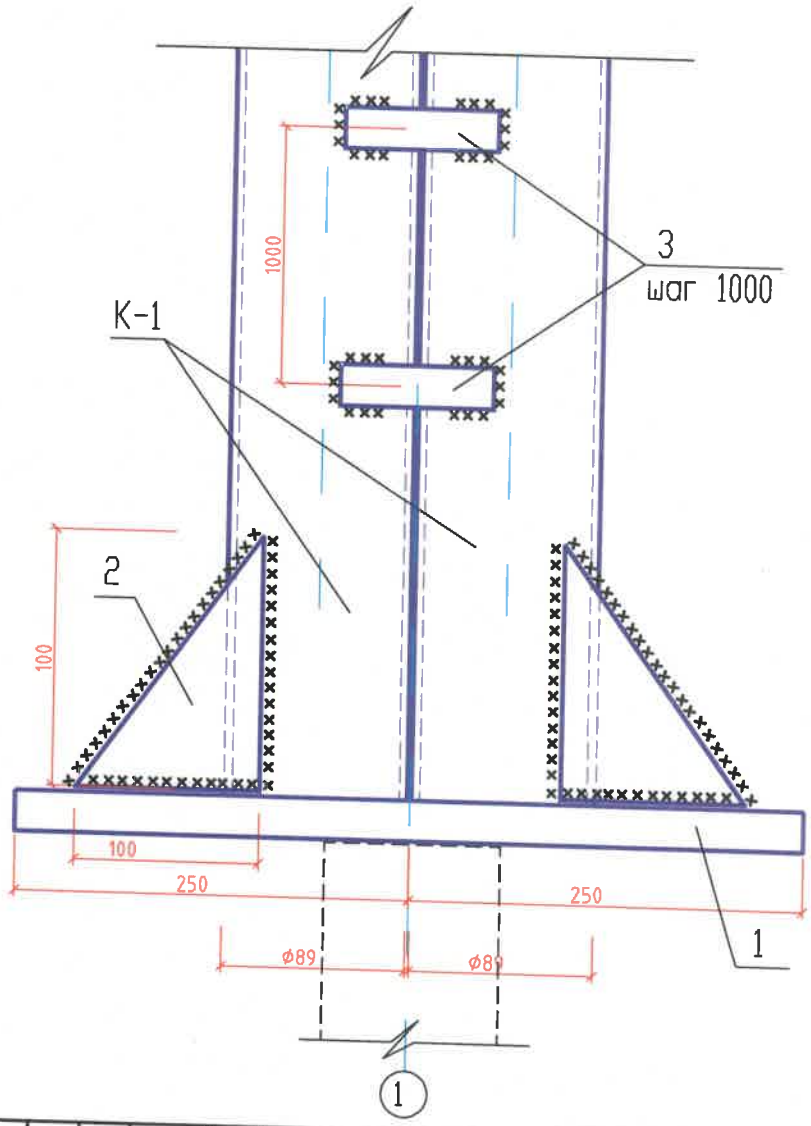


## Спецификация на один элемент

| N п/п | Обозначение | Наименование | Ед. изм | Кол. во | Вес, кг Ед. | Вес, кг Всех | Примеч. |
|---|---|---|---|---|---|---|---|
| | | **БАЗА Б-1** | | | | 26.71 | |
| 1 | ГОСТ 19903-74* | Сталь листовая 16х400х500 | шт | 1 | 25.11 | 25.11 | |
| 2 | ГОСТ 19903-74* | Сталь листовая 10х100х100 | шт | 4 | 0.4 | 1.6 | |
| | | **Колонна К-1** | | | | 219.86 | |
| К-1 | ГОСТ 10704-91 | Труба ø89х8 L=7300мм. | шт | 2 | 103.37 | 206.74 | 14.16 |
| 3 | ГОСТ 19903-74* | Сталь листовая 8х50х80 | шт | 16 | 0.82 | 13.12 | |

Инв. N подл. | Подп. и дата | Взам. инв. N

| Изм. | Кол.уч. | Лист | Nдок. | Подпись | Дата | 15/12-2022-КР | | | |
|---|---|---|---|---|---|---|---|---|---|
| | | | | | | ПРОИЗВОДСТВЕННАЯ БАЗА АО "УПНП и КРС" в г.Лянтор, ул.Самарская, 11 | | | |
| Разработал | | Григоренко | | | 12.2022 | Навес над площадкой хранения резервного оборудования (8х20м.) | Стадия | Лист | Листов |
| Проверил | | Шибанов | | | 12.2022 | | П | 11 | |
| ГИП | | Шибанов | | | 12.2022 | База колонн Б-1. Колонна К-1 | ООО " АКБ "Проект" | | |
| Н. контр | | | | | | | | | |

Узел 2

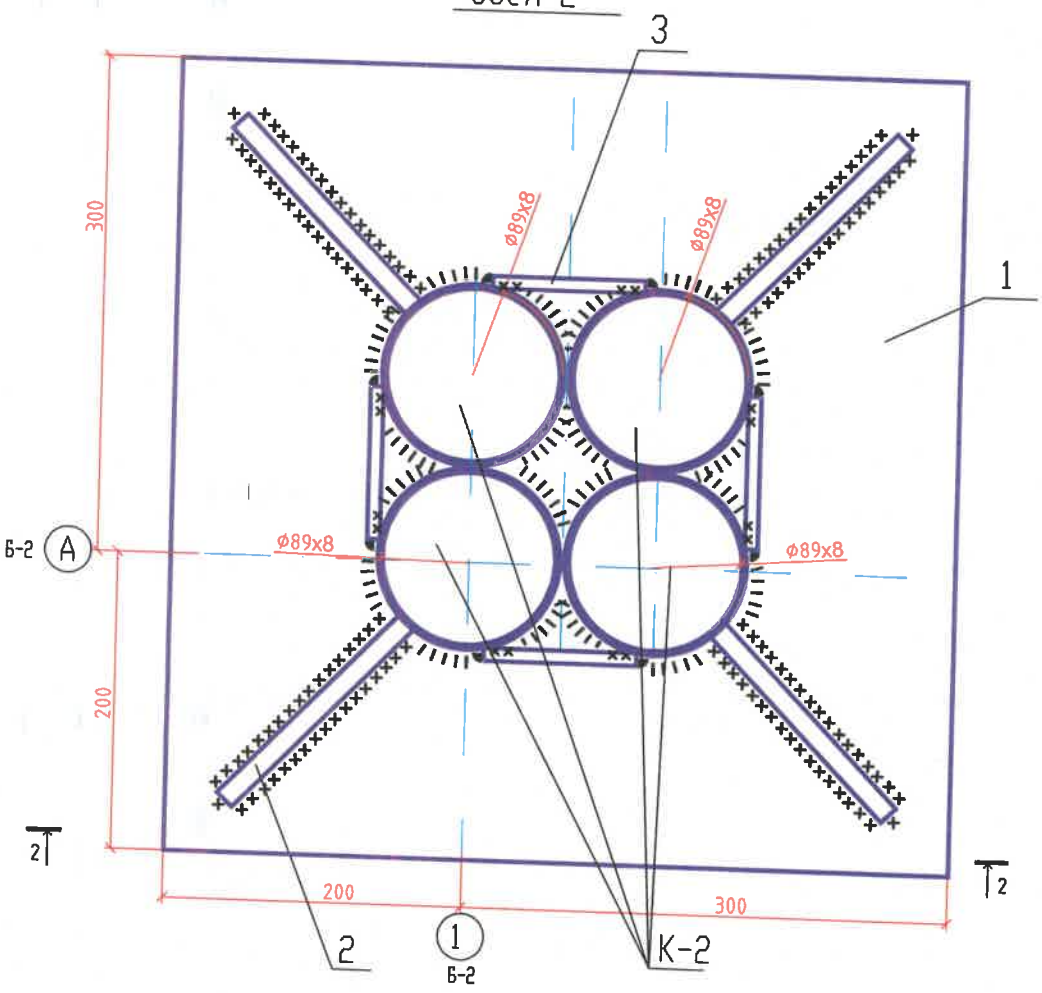


2-2

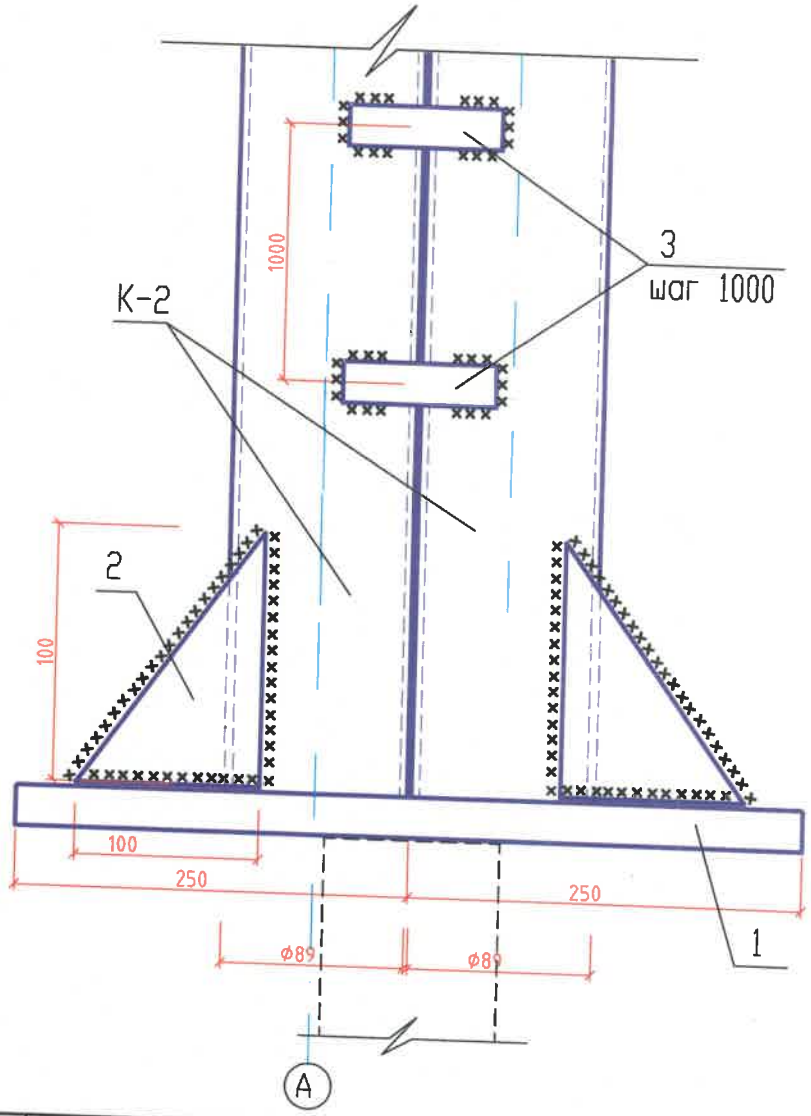


Спецификация на один элемент

| N п/п | Обозначение | Наименование | Ед. изм | Кол. во | Вес, кг Ед. | Вес, кг Всех | Примеч. |
|---|---|---|---|---|---|---|---|
| | | **БАЗА Б-2** | | | | 32.98 | |
| 1 | ГОСТ 19903-74* | Сталь листовая 16х500х500 | шт | 1 | 31.38 | 31.38 | |
| 2 | ГОСТ 19903-74* | Сталь листовая 10х100х100 | шт | 4 | 0.4 | 1.6 | |
| | | **Колонна К-2** | | | | 422.72 | |
| К-2 | ГОСТ 10704-91 | Труба ø89х8 L=7000мм. | шт | 4 | 99.12 | 396.48 | 14.16 |
| 3 | ГОСТ 19903-74* | Сталь листовая 8х50х80 | шт | 32 | 0.82 | 26.24 | |

| Изм. | Кол.уч. | Лист | Nдок. | Подпись | Дата |
|---|---|---|---|---|---|
| Разработал | | Григоренко | | | 12.2022 |
| Проверил | | Шибанов | | | 12.2022 |
| ГИП | | Шибанов | | | 12.2022 |
| Н. контр | | | | | |

15/12-2022-КР

ПРОИЗВОДСТВЕННАЯ БАЗА АО "УПНП и КРС" в г.Лянтор, ул.Самарская, 11

Навес над площадкой хранения резервного оборудования (8х20м.)

| Стадия | Лист | Листов |
|---|---|---|
| П | 12 | |

База колонн Б-2. Колонна К-2

ООО " АКБ "Проект"

Формат А2

Согласовано

Взам. инв. N

Подп. и дата

Инв. N подл.

## Схема расположения плит пола

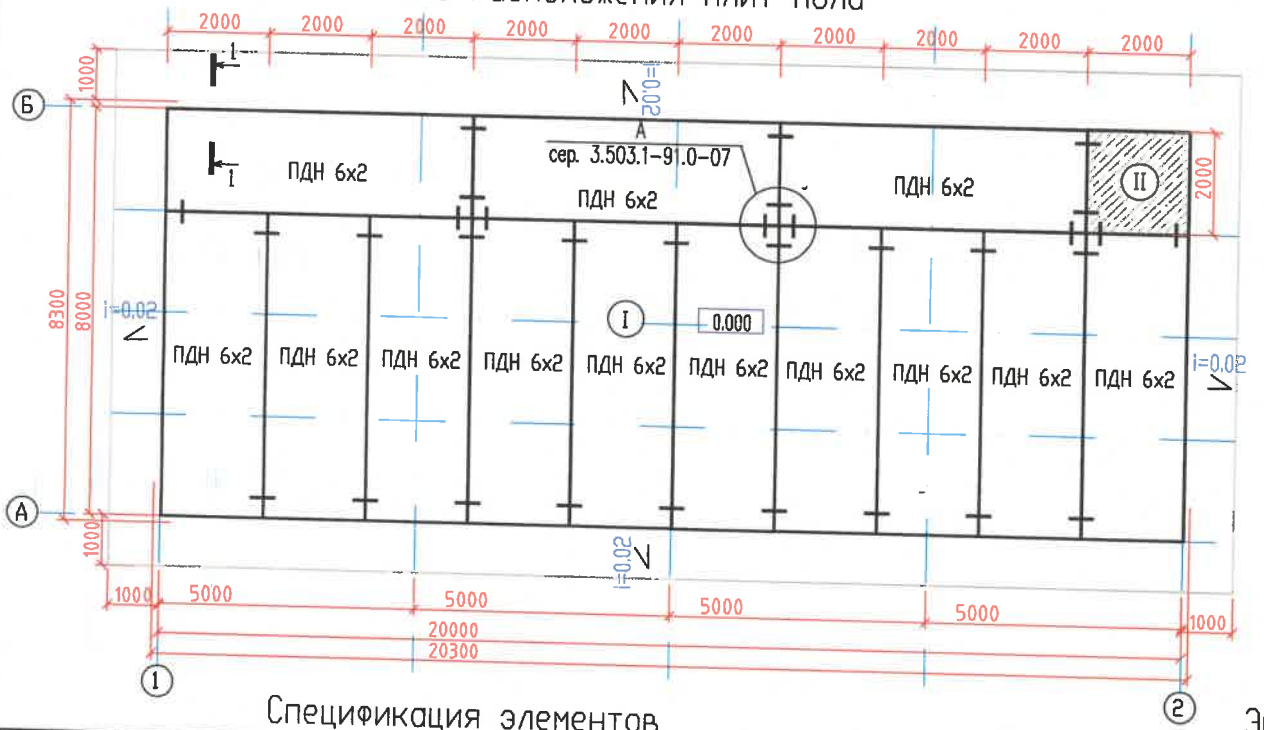


## 1-1

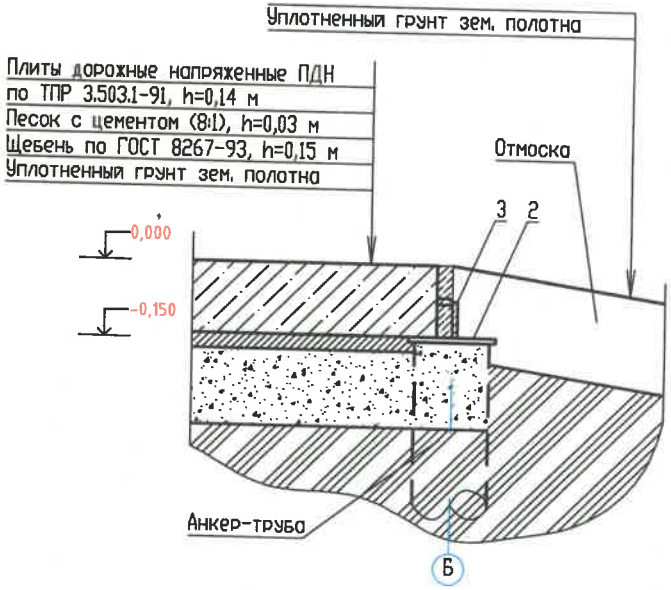


## Спецификация элементов

| Поз. | Обозначение | Наименование | Ед. изм. | Кол. во | Масса, кг ед. | Масса, кг всех | Примечание |
|---|---|---|---|---|---|---|---|
| | | Сплошной ростверк | | | | | |
| 1 | ТПР 3.503.1-91 | Плита ПДН 2х6х0,14 | шт | 13 | 4200 | 54600 | |
| А-1 | ГОСТ 2590-88 | Сталь круглая ф10 L=160 | шт | 26 | 0.1 | 2.6 | |
| А-1* | ГОСТ 2590-88 | Сталь круглая ф10 L=300 | шт | 14 | 0.19 | 2.66 | |
| | | Бетон кл. В25 | м3 | 0.26 | | | |
| | | Разрез 1-1 | | | | | |
| 2 | ГОСТ 19903-74 | Лист 10х120х120 | шт | 45 | 1.13 | 50.85 | |
| 3 | ГОСТ 19903-74 | Лист 10х70х70 | шт | 45 | 0.39 | 17.55 | |
| | | | | | | | |

## Экспликация полов на отм. 0.000

| Наименование или номер помещения по проекту | Тип пола по проекту | Схема пола | Элементы пола и их толщина | Площадь пола, м2 |
|---|---|---|---|---|
| Помещение НАВЕСА | I | 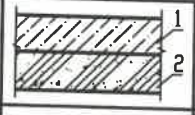 | 1. Плита ПДН - 140 мм.<br>2. Уплотненный грунт, со щебнем крупностью 50-60 мм. | 156<br>ПДН-1- 13шт. |
| | II | 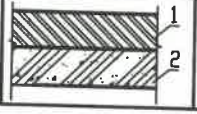 | 1. Бетон кл. В15 армированный сеткой арматурной сварной - 150 мм.<br>2. Уплотненный грунт, со щебнем крупностью 50-60 мм. | 4.0 |

## Примечания

1. Сплошной фундамент запроектирован из сборных железобетонных плит ПДН6х2х0,14.
2. Все швы между плитами должны быть очищены от мусора и после анкеровки тщательно заполнить бетоном кл. В25 на всю высоту шва.
3. Горизонтальную гидроизоляцию под панели выполнить из двух слоев рубероида.
4. Сварку выполнить электродами марки 346 ГОСТ 9467-75 по ГОСТ 5264-80.
5. Крепление плит анкерами выполнить сразу после их монтажа и проверки правильности положения.
6. После окончания сварочных работ все анкера должны быть покрыты антикоррозионным составом и заделаны слоем цемента.
7. Отмостку уложить с уклоном i=0.02 наружу здания.
8. Полы запроектированы в соответствии со СП 29.13330.2011(Полы).

| Изм. | Кол.уч. | Лист | Nдок. | Подпись | Дата | 15/12-2022-КР | | |
|---|---|---|---|---|---|---|---|---|
| | | | | | | ПРОИЗВОДСТВЕННАЯ БАЗА АО "УПНП и КРС" в г.Лянтор, ул.Самарская, 11 | | |
| Разработал | | Григоренко | | | 12.2022 | Навес над площадкой хранения резервного оборудования (8х20м.) | Стадия: П | Лист: 13 / Листов: |
| Проверил | | Шибанов | | | 12.2022 | | | |
| ГИП | | Шибанов | | | 12.2022 | План полов | ООО " АКБ "Проект" | |
| Н. контр | | | | | | | | |

Согласовано

Взам. инв. N

Подп. и дата

Инв. N подл.

Формат А2

# План кровли

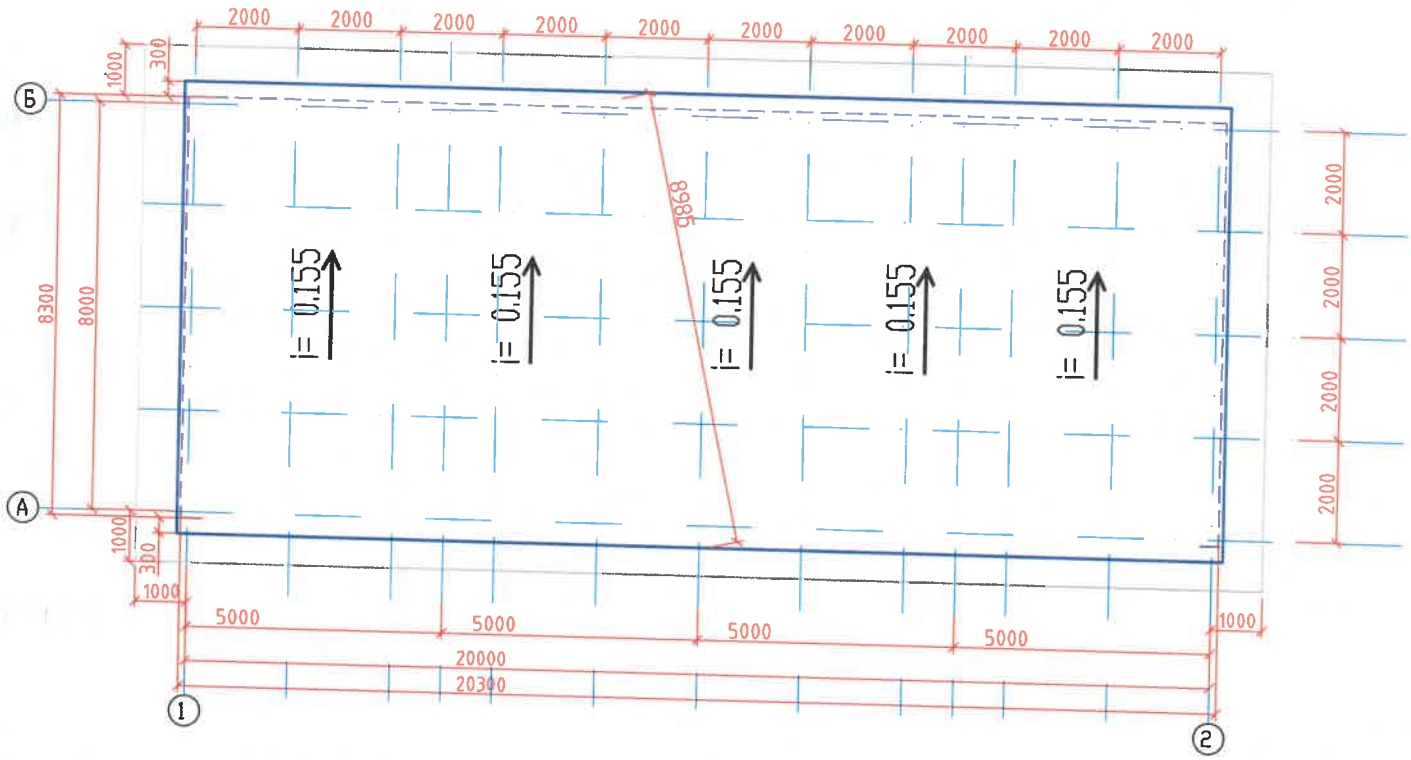


1. *Конструкции крыши запроектированы под кровлю из профилированного листа марки Н44-750-0,8. Обрешетка крыши запроектирована в деревянном исполнении.*
2. *Деревянные элементы крыши предусмотрены из древесины хвойных пород, качество которой в готовых элементах должно соответствовать 1 и 2 категории несущих конструкций и удовлетворять требованиям табл.3 СНиП II-25-80 "Деревянные конструкции" Влажность древесины в готовых элементах не должна превышать 15%.*
3. *Все деревянные элементы должны быть подвергнуты глубокой пропитке антипиренами в соответствии с указаниями СНиП 3.03.01-87 глава "Деревянные конструкции. Правила производства и приемки работ". Качество огнезащитной обработки должно быть таким, чтобы при испытании потеря массы огнезащитной древесины по Ст СЭТ 4686-84 не превышала 25%.*

**КРОВЛЯ ЗАПРОЕКТИРОВАНА СОГЛАСНО СП 17.13330.2011.**

## Спецификация к схеме расположения элементов кровли

| п/п | Обозначение | Наименование | Ед. изм. | Кол-во | Масса, кг | | Примечание |
|---|---|---|---|---|---|---|---|
| | | | | | Ед. | Всех | |
| 1 | ГОСТ 8486-86 | Брус 50х80 | мп | 287 | | | |
| 2 | ГОСТ 24045-94 | *Профлист Н44-750-0,8 оцинк.* | м2 | 184.19 | 7,4 | 1364 | Без учета нахлеста |
| | | | | | | | |

| Изм. | Кол.уч. | Лист | Nдок. | Подпись | Дата |
|---|---|---|---|---|---|
| Разработал | | Григоренко | | | 12.2022 |
| Проверил | | Шибанов | | | 12.2022 |
| ГИП | | Шибанов | | | 12.2022 |
| Н. контр | | | | | |

15/12-2022-КР

ПРОИЗВОДСТВЕННАЯ БАЗА АО "УПНП и КРС" в г.Лянтор, ул.Самарская, 11

Навес над площадкой хранения резервного оборудования (8х20м.)

| Стадия | Лист | Листов |
|---|---|---|
| П | 14 | |

План кровли

ООО " АКБ "Проект"

Формат А3

Согласовано

Взам. инв. N

Подп. и дата

Инв. N подл.

Расчетная схема фермы

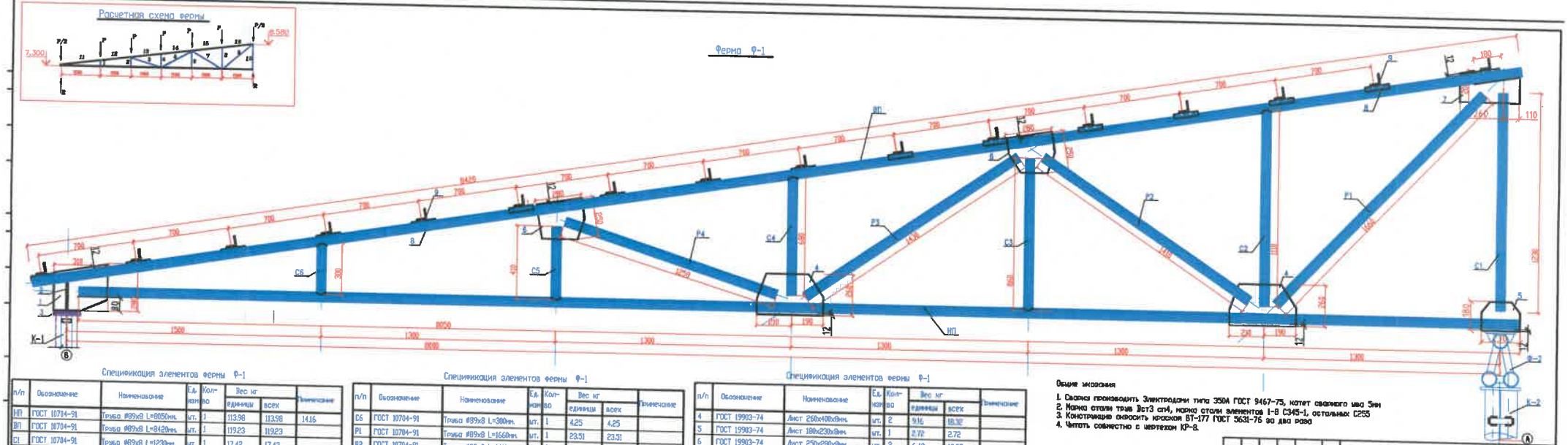


Спецификация элементов фермы Ф-1

| п/п | Обозначение | Наименование | Ед. изм. | Кол-во | Вес кг единицы | Вес кг всех | Примечание |
|---|---|---|---|---|---|---|---|
| ВП | ГОСТ 10704-91 | Труба Ø89х8 L=8050мм. | шт. | 1 | 113.98 | 113.98 | 14.16 |
| В1 | ГОСТ 10704-91 | Труба Ø89х8 L=8420мм. | шт. | 1 | 119.23 | 119.23 | |
| С1 | ГОСТ 10704-91 | Труба Ø89х8 L=1230мм. | шт. | 1 | 17.42 | 17.42 | |
| С2 | ГОСТ 10704-91 | Труба Ø89х8 L=1110мм. | шт. | 1 | 15.72 | 15.72 | |
| С3 | ГОСТ 10704-91 | Труба Ø89х8 L=860мм. | шт. | 1 | 12.18 | 12.18 | |
| С4 | ГОСТ 10704-91 | Труба Ø89х8 L=680мм. | шт. | 1 | 9.63 | 9.63 | |
| С5 | ГОСТ 10704-91 | Труба Ø89х8 L=410мм. | шт. | 1 | 5.81 | 5.81 | |

Спецификация элементов фермы Ф-1

| п/п | Обозначение | Наименование | Ед. изм. | Кол-во | Вес кг единицы | Вес кг всех | Примечание |
|---|---|---|---|---|---|---|---|
| С6 | ГОСТ 10704-91 | Труба Ø89х8 L=300мм. | шт. | 1 | 4.25 | 4.25 | |
| Р1 | ГОСТ 10704-91 | Труба Ø89х8 L=1660мм. | шт. | 1 | 23.51 | 23.51 | |
| Р2 | ГОСТ 10704-91 | Труба Ø89х8 L=1410мм. | шт. | 1 | 19.97 | 19.97 | |
| Р3 | ГОСТ 10704-91 | Труба Ø89х8 L=1430мм. | шт. | 1 | 20.25 | 20.25 | |
| Р4 | ГОСТ 10704-91 | Труба Ø89х8 L=1250мм. | шт. | 1 | 17.70 | 17.70 | |
| 1 | ГОСТ 19903-74 | Лист 310х280х8мм. | шт. | 1 | 7.904 | 7.904 | |
| 2 | ГОСТ 19903-74 | Лист 90х160х8мм. | шт. | 2 | 1.14 | 2.28 | |
| 3 | ГОСТ 19903-74 | Лист 200х200х12мм. | шт. | 2 | 4.53 | 9.06 | |

Спецификация элементов фермы Ф-1

| п/п | Обозначение | Наименование | Ед. изм. | Кол-во | Вес кг единицы | Вес кг всех | Примечание |
|---|---|---|---|---|---|---|---|
| 4 | ГОСТ 19903-74 | Лист 260х400х8мм. | шт. | 2 | 9.16 | 18.32 | |
| 5 | ГОСТ 19903-74 | Лист 180х230х8мм. | шт. | 1 | 2.72 | 2.72 | |
| 6 | ГОСТ 19903-74 | Лист 250х290х8мм. | шт. | 2 | 6.49 | 12.97 | |
| 7 | ГОСТ 19903-74 | Лист 200х370х8мм. | шт. | 1 | 8.16 | 8.16 | |
| 8 | ГОСТ 8509-93 | L №3.5 35х3мм.L=180мм. | шт. | 28 | 0.28 | 7.84 | |
| 9 | ГОСТ 8509-93 | L №8 80х7мм.L=200мм. | шт. | 14 | 1.792 | 23.83 | |
| | | Итого по Ф-1 | | | | 472.734 | |

Общие указания

1. Сварка производить Электродами типа Э50А ГОСТ 9467-75, катет сварного шва 5мм
2. Марка стали труб ВСт3 сп4, марка стали элементов 1-8 С345-1, остальных С255
3. Конструкцию окрасить краской БТ-177 ГОСТ 5631-75 во два раза
4. Читать совместно с чертежом КР-8.

| | | | | | | | | |
|---|---|---|---|---|---|---|---|---|
| | | | | | | | 15/12-2022-КР | |
| | | | | | | | ПРОИЗВОДСТВЕННАЯ БАЗА АО "УПНП и КРС" в г.Нижнекамск, ул.Самарская, 11 | |
| Изм. | Кол.уч. | Лист | №док. | Подпись | Дата | | | |
| Разработал | | Грищенко | | | 12.2022 | | Навес над площадкой хранения резервного оборудования (8х20м.) | Стадия: П; Лист: 15; Листов: |
| Проверил | | Шабанов | | | 12.2022 | | | |
| ГИП | | Шабанов | | | 12.2022 | | Стропильная ферма Ф-1 | ООО " АКБ "Проект" |
| Н. контр. | | | | | | | | |

## 1-1

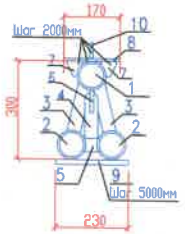


## Балка-ферма Ф-2

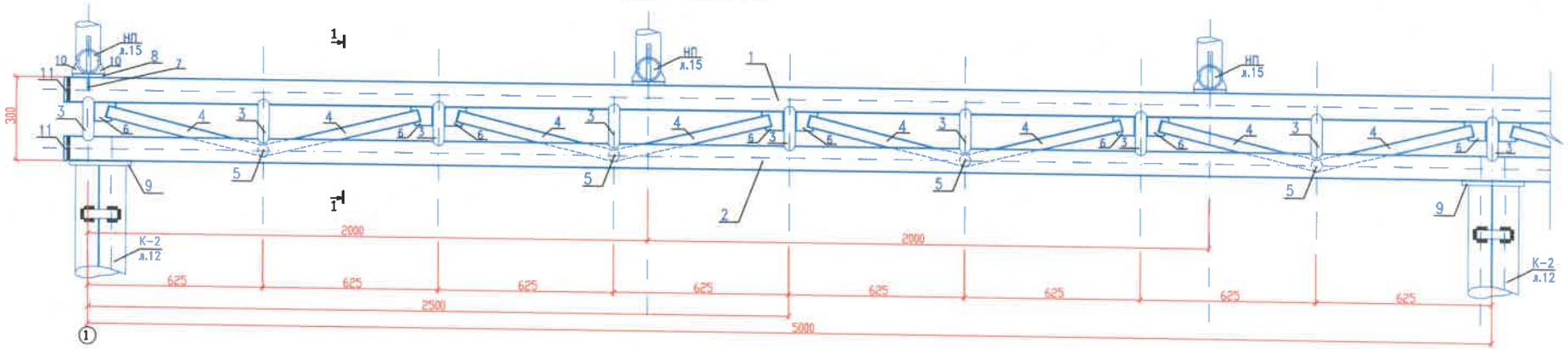


## Спецификация элементов фермы Ф-2

| п/п | Обозначение | Наименование | Ед. изм | Кол-во | Вес кг единицы | Вес кг всех | Примечание |
|---|---|---|---|---|---|---|---|
| 1 | ГОСТ 10704-91 | Труба ø89х5 L=5290мм. | шт. | 1 | 64.33 | 64.33 | 12.16 |
| 2 | ГОСТ 10704-91 | Труба ø89х5 L=5290мм. | шт. | 2 | 64.33 | 128.65 | |
| 3 | ГОСТ 10704-91 | Труба ø40х3 L=170мм. | шт. | 18 | 1.04 | 18.72 | 6.12 |
| 4 | ГОСТ 10704-91 | Труба ø40х3 L=590мм. | шт. | 8 | 3.61 | 28.89 | |
| 5 | ГОСТ 10704-91 | Труба ø40х3 L=90мм. | шт. | 4 | 0.55 | 2.20 | |
| 6 | ГОСТ 19903-74 | Лист 80х90х8мм. | шт. | 8 | 0.57 | 4.56 | |
| 7 | ГОСТ 19903-74 | Лист 80х80х8мм. | шт. | 3 | 0.49 | 1.47 | |
| 8 | ГОСТ 19903-74 | Лист 110х170х10мм. | шт. | 3 | 3.14 | 9.42 | |
| 9 | ГОСТ 19903-74 | Лист 230х230х12мм. | шт. | 2 | 5.53 | 11.06 | |
| 10 | ГОСТ 19903-74 | Лист 60х60х8мм. | шт. | 3 | 0.44 | 1.32 | |
| 11 | ГОСТ 19903-74 | Лист 90х90х6мм. | шт. | 2 | 0.64 | 1.28 | |
| | | | | | | | |
| | | | | | | | |
| | | Итого по Ф-2 | | | | 271.90 | |
| | | | | | | | |

## Расчетная схема фермы

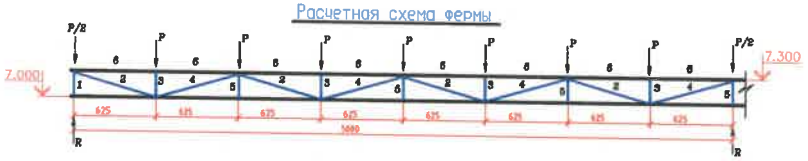


### Общие указания

1. Сварку производить Электродами типа 350А ГОСТ 9467-75, катет сварного шва 5мм
2. Марка стали труб Вст3 сп4, марка стали элементов 1-8 С345-1, остальных С255
3. Конструкцию окрасить краской БТ-177. ГОСТ 5631-76 за два раза
4. Читать совместно с чертежом КР-8.

| | | | | | | | |
|---|---|---|---|---|---|---|---|
| | | | | | | 15/12-2022-КР | |
| | | | | | | ПРОИЗВОДСТВЕННАЯ БАЗА АО "УПНП и КРС" в г.Лянтор, ул.Самарская, 11 | |
| Изм. | Кол.уч. | Лист | №док. | Подпись | Дата | | |
| Разработал | | Григоренко | | | 12.2022 | Навес над площадкой хранения резервного оборудования (6х20м.) | Стадия: П; Лист: 16; Листов: |
| Проверил | | Шкбанов | | | 12.2022 | | |
| ГИП | | Шкбанов | | | 12.2022 | Балочная ферма Ф-2 | ООО " АКБ "Проект" |
| Н. контр | | | | | | | |